B1
5xC30
PLANTA
ESC 1:25

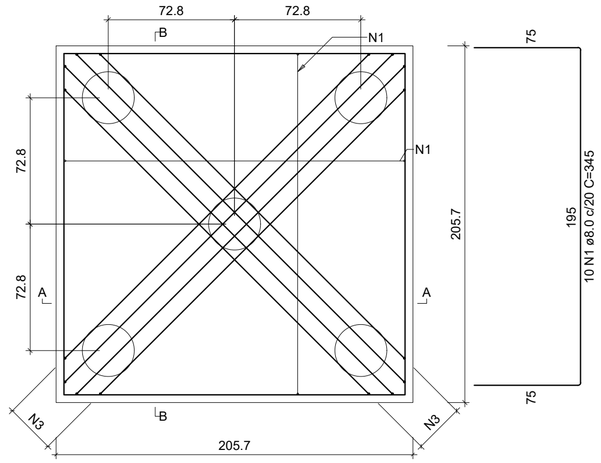

CORTE A-A
ESC 1:25

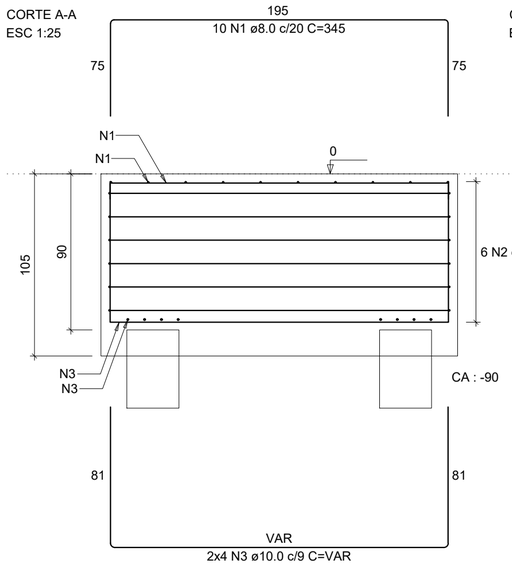

CORTE B-B
ESC 1:25

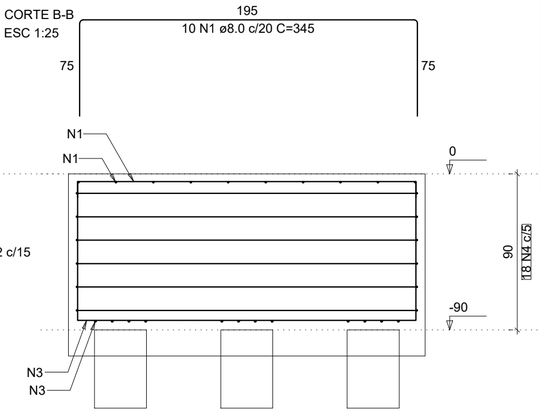

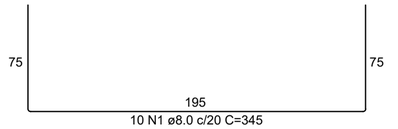

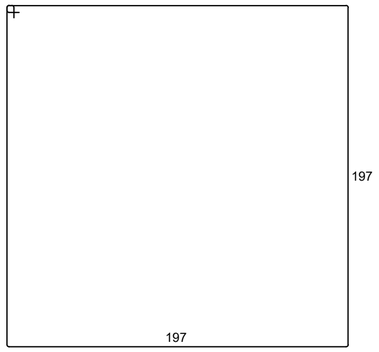

6 N2 ø8.0 C=800

Estacas			
Simbologia	Nome	d (cm)	Quantidade
○	C30	30.00	5

B1 (5xC30)

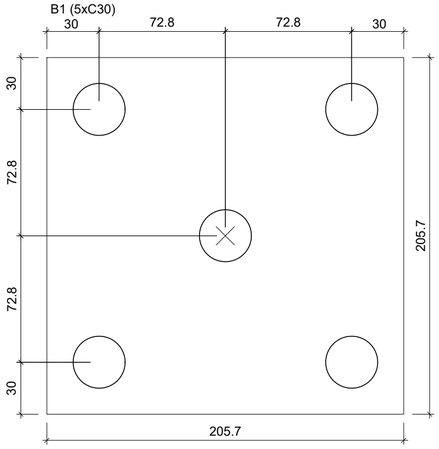

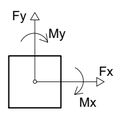

E1
5xC30
VISTA
ESC 1:25

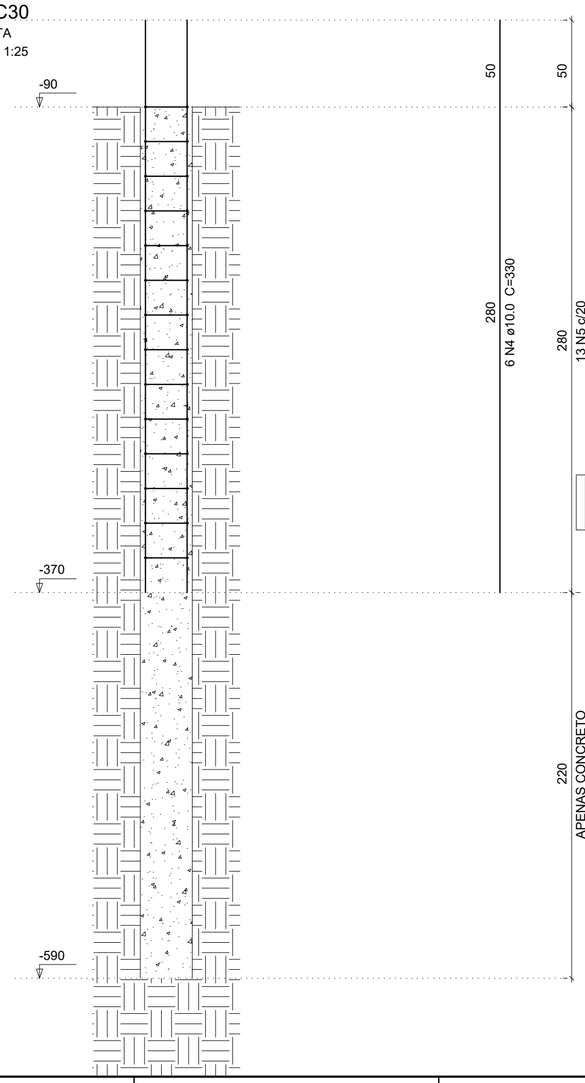

PLANTA
ESC 1:25

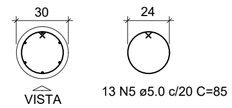

Locação estacas

escala 1:25

RELAÇÃO DO AÇO

AÇO	N	DIAMETRO (MM)	QUANTIDADE	COMP. UNITÁRIO (CM)	COMP. TOTAL (CM)
CA50	1	8.0	40	345	13.800
CA50	2	8.0	06	800	4.800
CA50	3	10.0	08	429	3.432
CA50	4	10.0	30	330	9.900
CA60	5	5.0	85	85	5.525

RESUMO DO AÇO

AÇO	DIAMETRO (MM)	COMP. TOTAL (CM)	PESO + 10% (KG)	PESO TOTAL (KG)
CA50	8.0	18.600	80,81	171,29
CA50	10.0	13.332	90,48	
CA60	5.0	5.525	9,36	9,36

VOLUME DE CONCRETO BLOCO (C–30): 4,45 M3
VOLUME DE CONCRETO ESTACAS (C–30): 1,80 M3
0,36 M3 POR ESTACA

ÁREA DE FORMA: 8,7 M3

Notas

1 – Todas as medidas deverão ser conferidas in loco.
2 – Cotas em centímetros, salvo quando indicado de forma diferente.
3 – Deverá ser utilizado concreto C–30 em todos os elementos.
4 – As estacas deverão ser escavadas em 5 metros, ou até o impenetrável.
5 – As esperas para a caixa metálica deverão ser definidas pelo fabricante, devendo estas serem fabricadas e posicionadas antes da concretagem do bloco.
6 – O responsável pela execução das estacas escavadas deverá garantir que suas bases estejam livres de material orgânico ou quaisquer impuresas que possam atrapalhar o desempenho das estacas.
7 – Capacidade máxima suportada: 13.500 KG.

Projetista: Cauan de Carvalho CREA–MG 240.132/D
Responsável técnico: Oliver Vaz da Silva CREA–MG 211.974/D
Cliente:
Endereço:

ASSINATURA RESPONSÁVEL TÉCNICO

ASSINATURA CLIENTE

EMITENTE
BRICK ENGENHARIA E CONSTRUÇÕES

ATENÇÃO:
AS INFORMAÇÕES CONTIDAS NESTE DOCUMENTO SÃO DE PROPRIEDADE EXCLUSIVA DO CLIENTE E SEUS SUBORDINADOS.

ESCALA: IND.

TÍTULO: PROJETO ESTRUTURAL BASE PARA CAIXA 12 M3
CONTEÚDO: PROJETO COMPLETO
DATA: 19/01/2021
PRANCHA: 1/1

A2